«ՌԵԳՈՒԼ» ՍՊԸ

ՀՀ Գեղարքունիքի մարզ, գ. Կարմիրգյուղ հեռ. (095) 000 867
РА Марз Гегаркуник,с.Кармиргюх тел. (095) 000 867
RA Marz Gegharkunik,v.Karmirgyukh tel. (095) 000 867

ՀՀ Արարատի մարզի Մասիս համայնքի գ. Դարակերտի վարչական շենքի տանիքի հիմնանորոգում

ԱՇԽԱՏԱՆՔԱՅԻՆ ՆԱԽԱԳԻԾ

ՊԱՏՎԻՐԱՏՈՒ՝
ՄԱՍԻՍ ՀԱՄԱՅՆՔ
ՀԱՄԱՅՆՔԻ ՂԵԿԱՎԱՐ

Դ. ՀԱՄԲԱՐՁՈՒՄՅԱՆ

ԿԱՏԱՐՈՂ՝
«ՌԵԳՈՒԼ» ՍՊԸ
ՏՆՕՐԵՆ

Հ. ԳԱՍՊԱՐՅԱՆ

ԳԱՎԱՌ 2022թ.

ՏՆՕՐԵՆ	Հ.ԳԱԱՍՊԱՐՅԱՆ		ՀՀ Արարատի մարզի Մասիս համայնքի գ. Դարակերտի վարչական շենքի տանիքի հիմնանորոգում			
ՆԱԽԱԳԾԵՑ	Մ. ԱՂԴԱԼՅԱՆ			Փուլ	Թերթ	Թերթեր
				ԱՆ	1	6
			շենքի առկա վիճակի լուսանկարներ	«ՌԵԳՈՒԼ» ՍՊԸ		

Փայտյա կոնստրուկցիաների հատակագիծ
Մ1:100

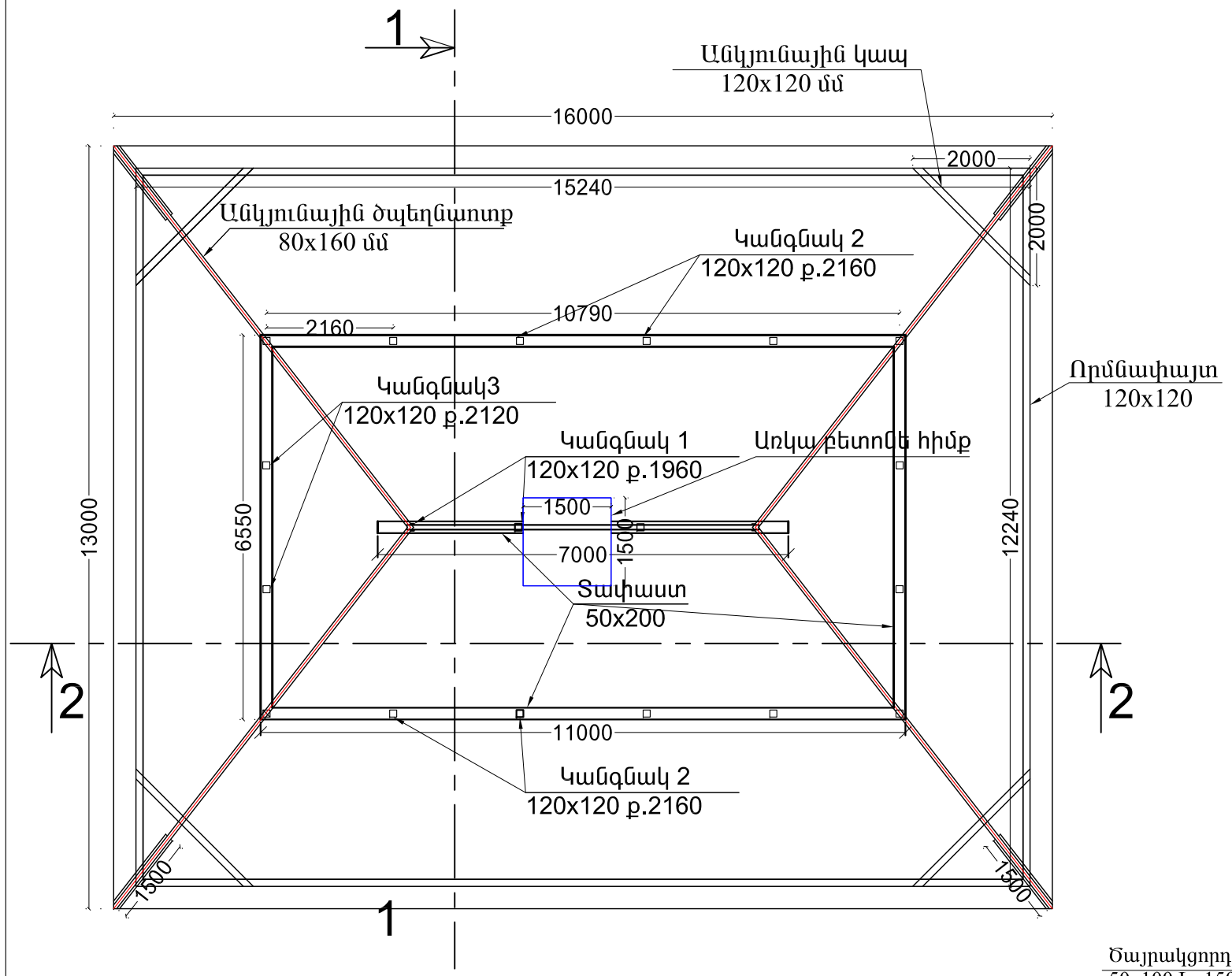

Փայտյա ծպեղների հատակագիծ
Մ1:100

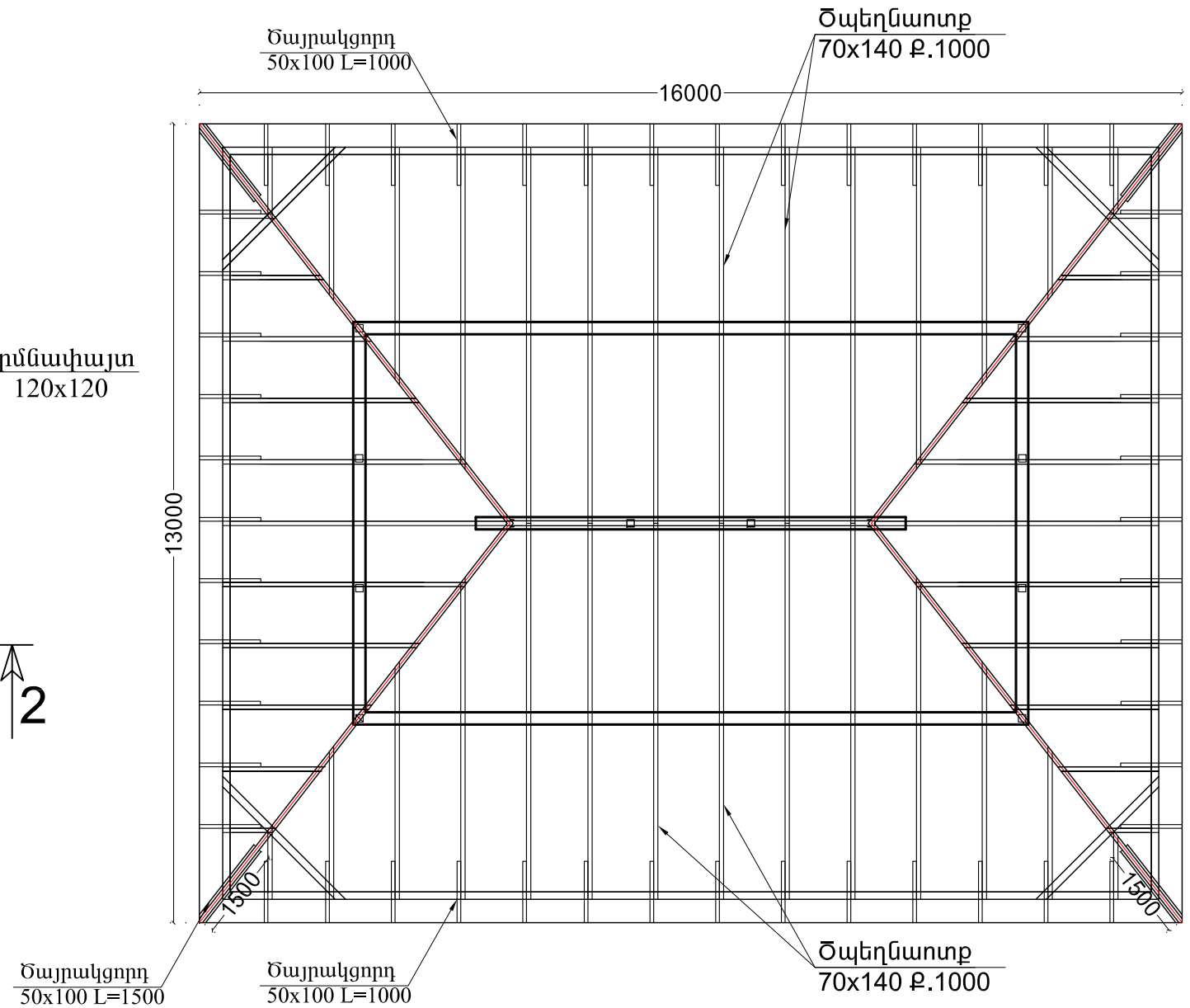

ՏՆՕՐԵՆ	Հ.ԳԱԱՍՊԱՐՅԱՆ		ՀՀ Արարատի մարզի Մասիս համայնքի գ. Դարակերտի վարչական շենքի տանիքի հիմնանորոգում			
ՆԱԽԱԳԾԵՑ	Մ. ԱՂԴԱԼՅԱՆ		ՃԱՐՏԱՐԱՊԵՏԱՇԻՆԱՐԱՐԱԿԱՆ ՄԱՍ	Փուլ	Թերթ	Թերթեր
				ԱՆ	2	6
			փայտյա կոնստրուկցիաների և ծպեղների հատակագիծ	«ՌԵԳՈՒԼ» ՍՊԸ		

Փայտյա կավարամածի և փայտամածի հատակագիծ
Մ1:100

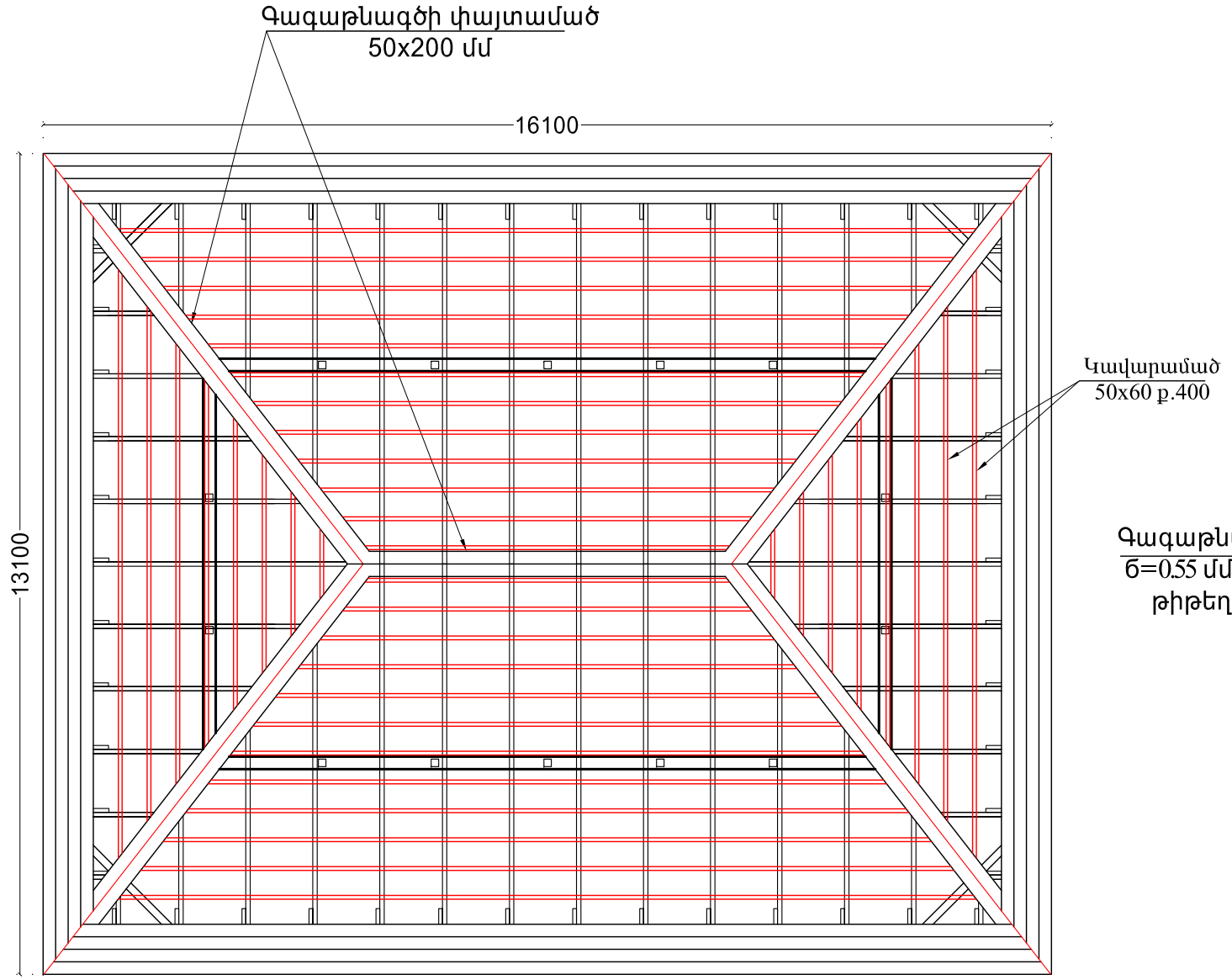

Ջրահեռացման հատակագիծ
Մ1:100

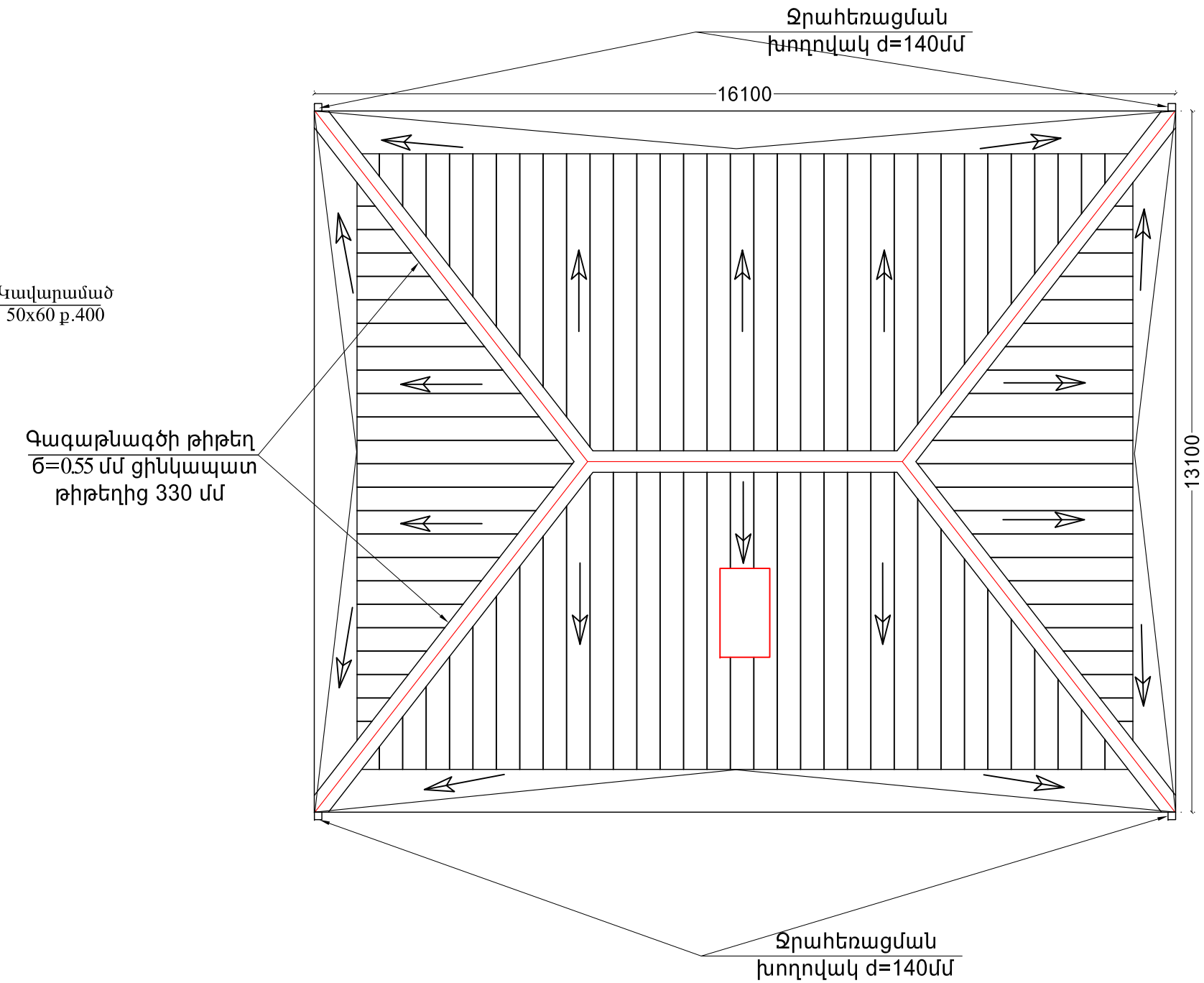

ՏՆՕՐԵՆ	Հ.ԳԱԱՍՊԱՐՅԱՆ		ՀՀ Արարատի մարզի Մասիս համայնքի գ. Դարակերտի վարչական շենքի տանիքի հիմնանորոգում			
ՆԱԽԱԳԾԵՑ	Մ. ԱՂԴԱԼՅԱՆ		ԾԱՐՏԱՐԱՊԵՏԱՇԻՆԱՐԱԿԱՆ ՄԱՍ	Փուլ	Թերթ	Թերթեր
				ԱՆ	3	6
			Կավարամածի և ջրահեռացման հատակագիծ	«ՌԵԳՈՒԼ» ՍՊԸ		

ԿՏՐՎԱԾՔ 1-1
Մ1:100

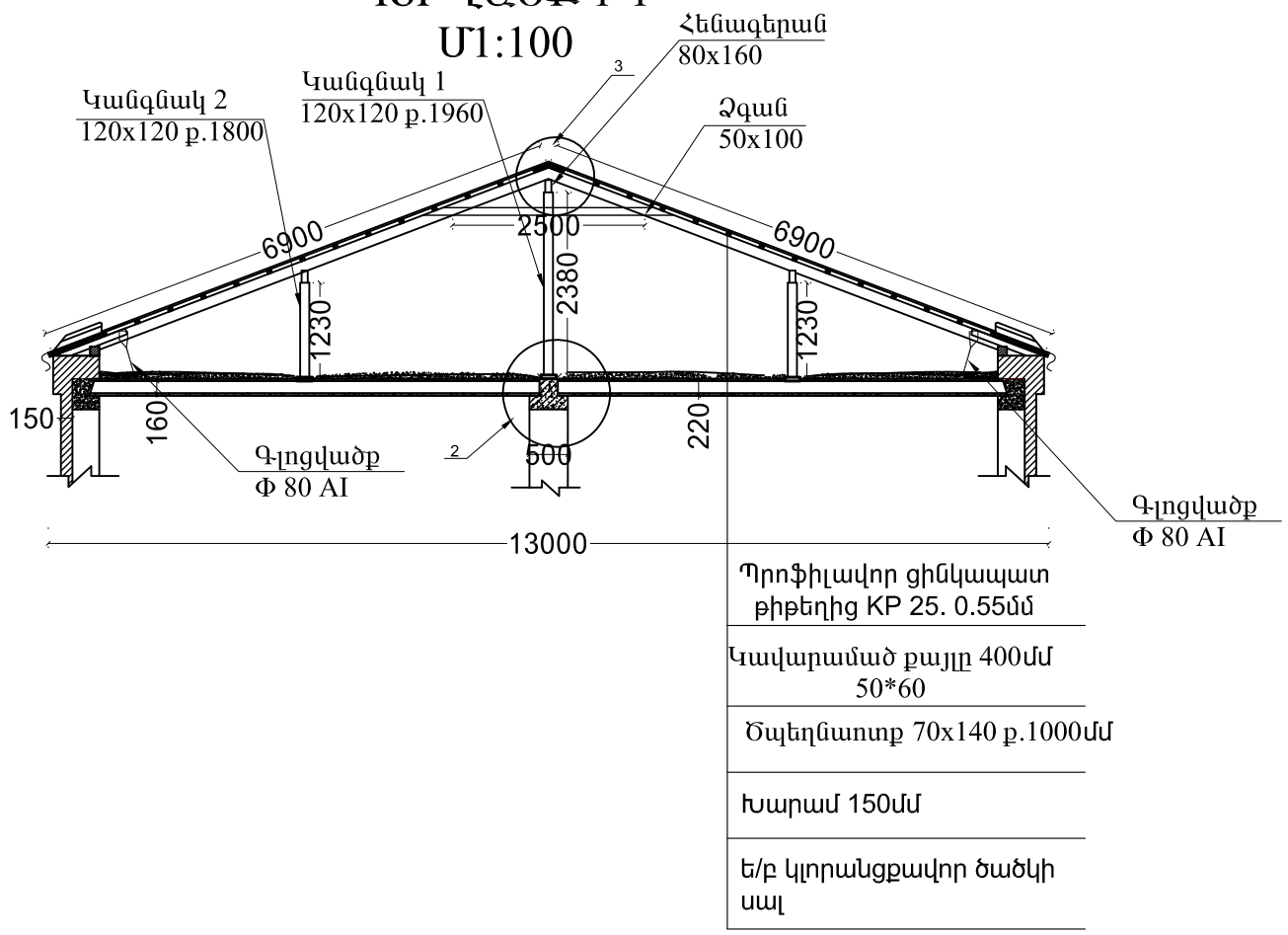

ԿՏՐՎԱԾՔ 2-2
Մ1:100

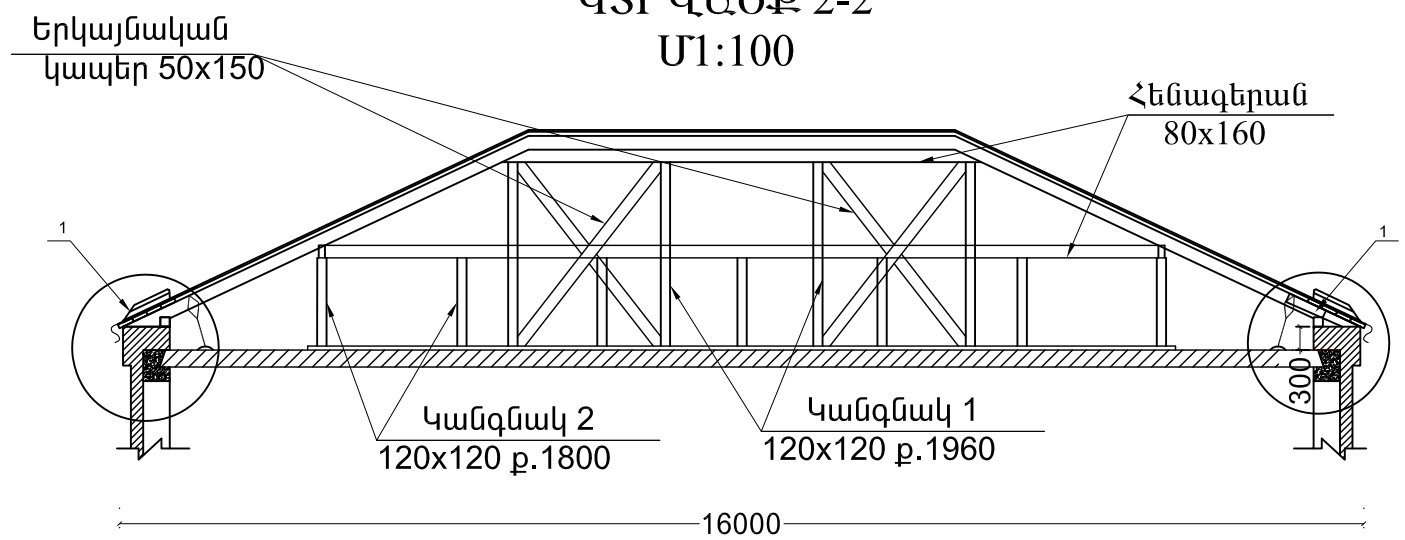

ՀԱՆԳՈՒՅՑ -2

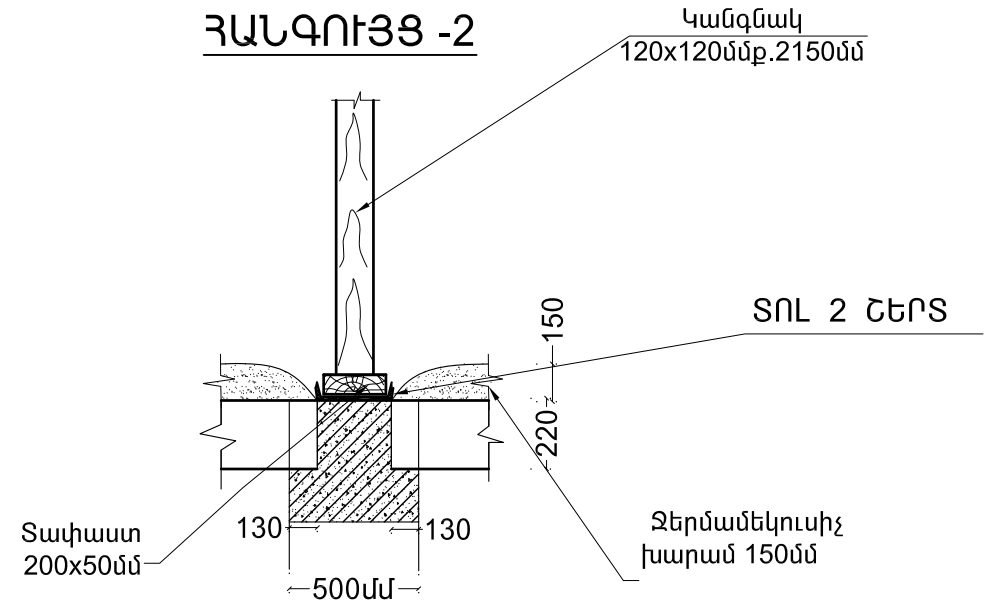

ՀԱՆԳՈՒՅՑ -1
Մ1:25

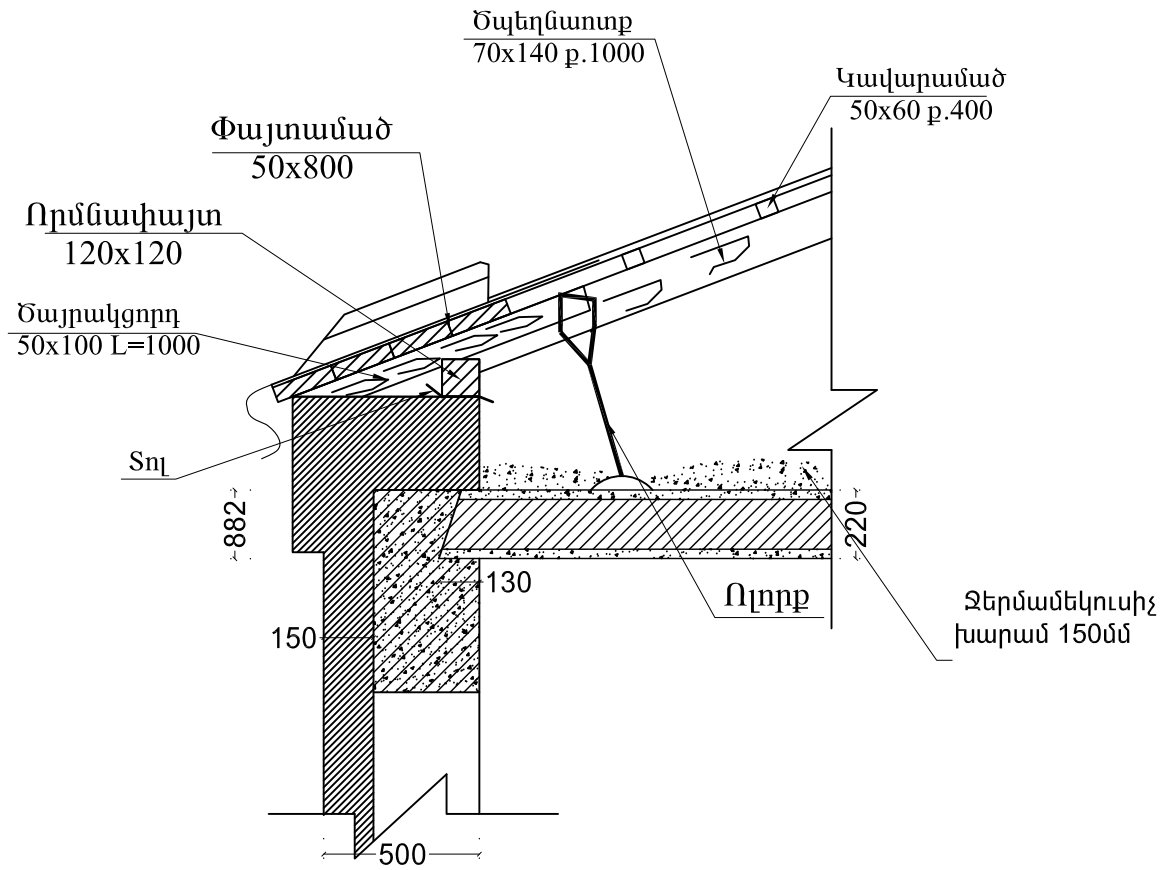

ՀԱՆԳՈՒՅՑ -3
Մ1:25

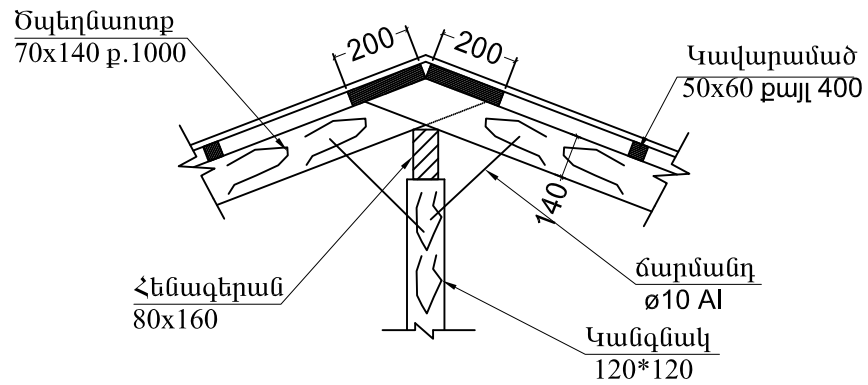

ՏՆՕՐԵՆ	Հ.ԳԱԱՍՊԱՐՅԱՆ		ՀՀ Արարատի մարզի Մասիս համայնքի գ. Դարակերտի վարչական շենքի տանիքի հիմնանորոգում			
ՆԱԽԱԳԾԵՑ	Մ. ԱՂԴԱԼՅԱՆ		ՃԱՐՏԱՐԱՊԵՏԱՇԻՆԱՐԱԿԱՆ ՄԱՍ	Փուլ	Թերթ	Թերթեր
				ԱՆ	4	6
			Կտրվածքներ Հանգույցներ	«ՌԵԳՈՒԼ» ՍՊԸ		

ՏԱՆԻՔԻ ՁԱԳԱՐԻ ՀԱՆԳՈՒՅՑ

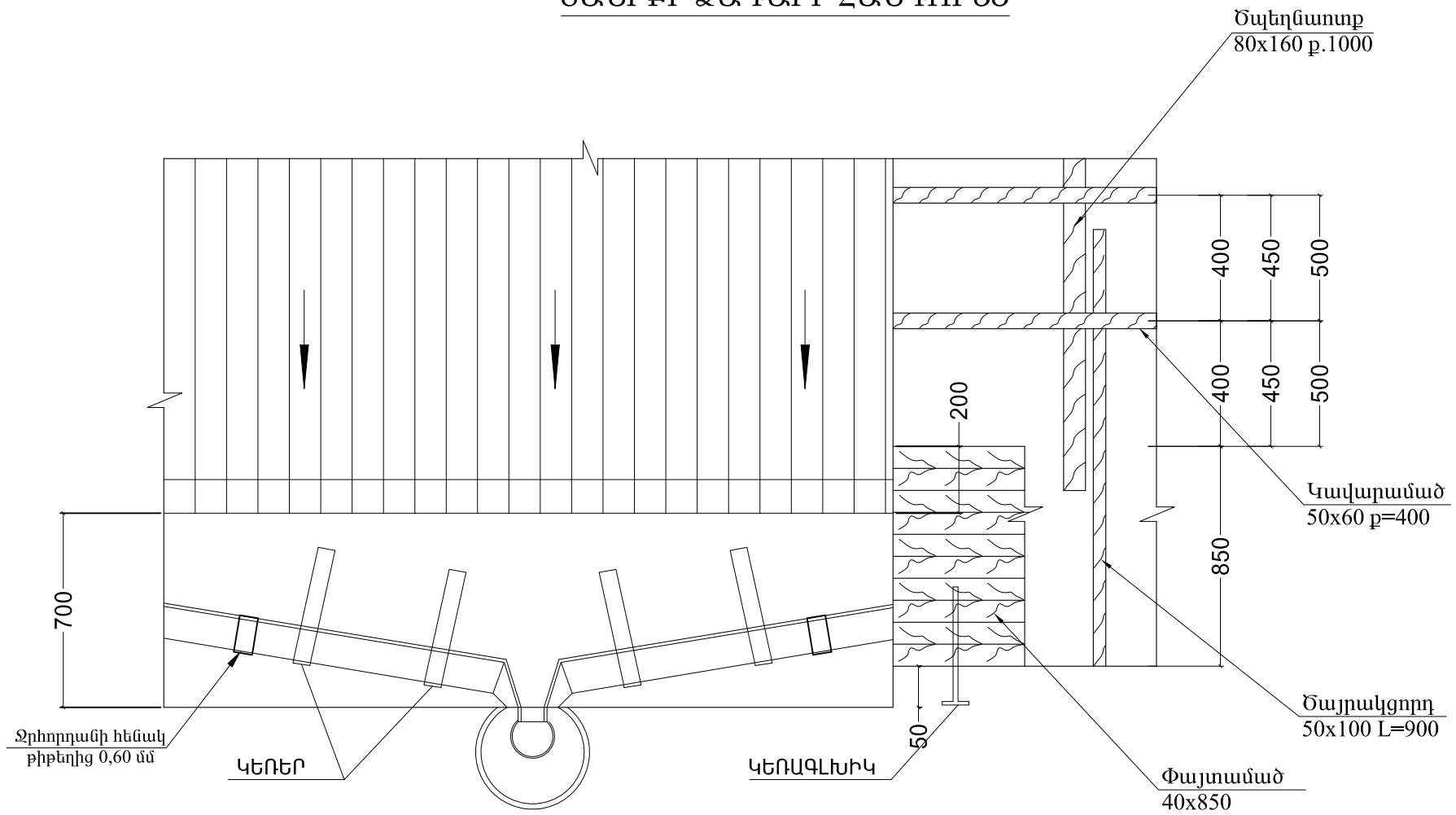

Տ Ե ՍՔ - 1

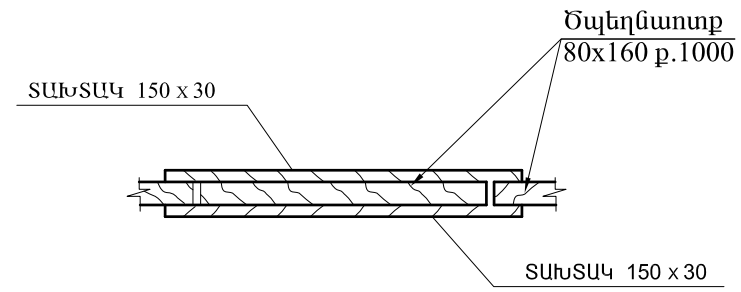

Ծ Պ Ե Ղ Ն Ա Ո Տ Ք Ի Կ Ա Պ

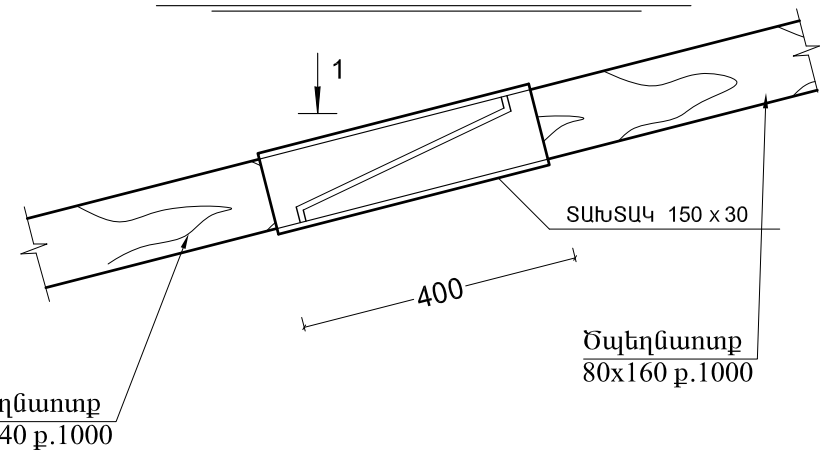

ՀԱՆԳՈՒՅՑ -7

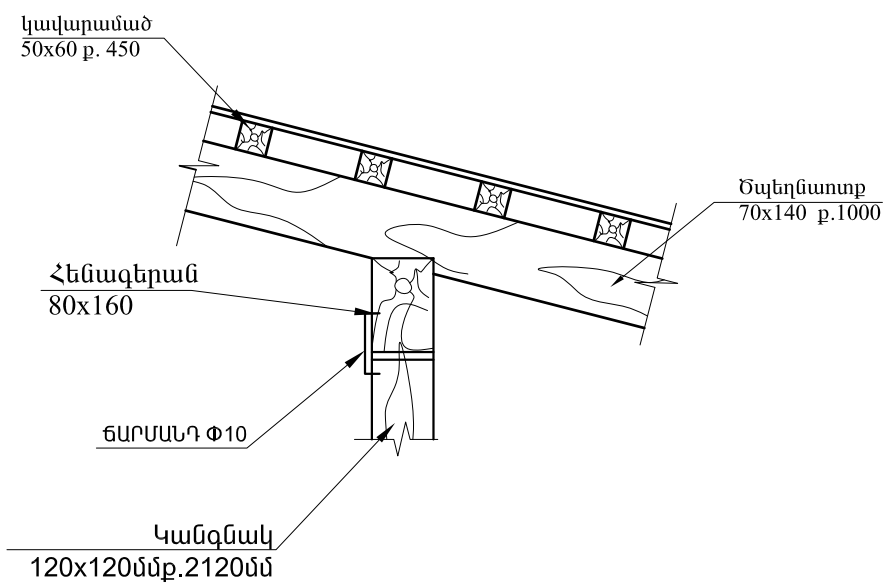

Ջրհորդանի հենակ ցինկապատ
թիթեղից 0,60 մմ

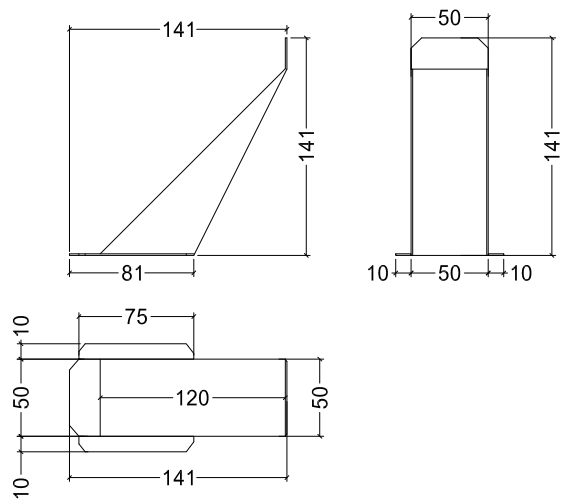

ՏՆՕՐԵՆ	Հ.ԳԱԱՍՊԱՐՅԱՆ		ՀՀ Արարատի մարզի Մասիս համայնքի գ. Դարակերտի վարչական շենքի տանիքի հիմնանորոգում			
ՆԱԽԱԳԾԵՑ	Մ. ԱՂԴԱԼՅԱՆ		Ճարտարապետաշինարարական մաս	ՓՈՒԼ	ԹԵՐԹ	ԹԵՐԹԵՐ
				ԱՆ	5	6
			ՏԱՆԻՔԻ ՁԱԳԱՐԻ ՀԱՆԳՈՒՅՑ	«ՌԵԳՈՒԼ» ՍՊԸ		

Ձեղնապատուհանի հատույթ

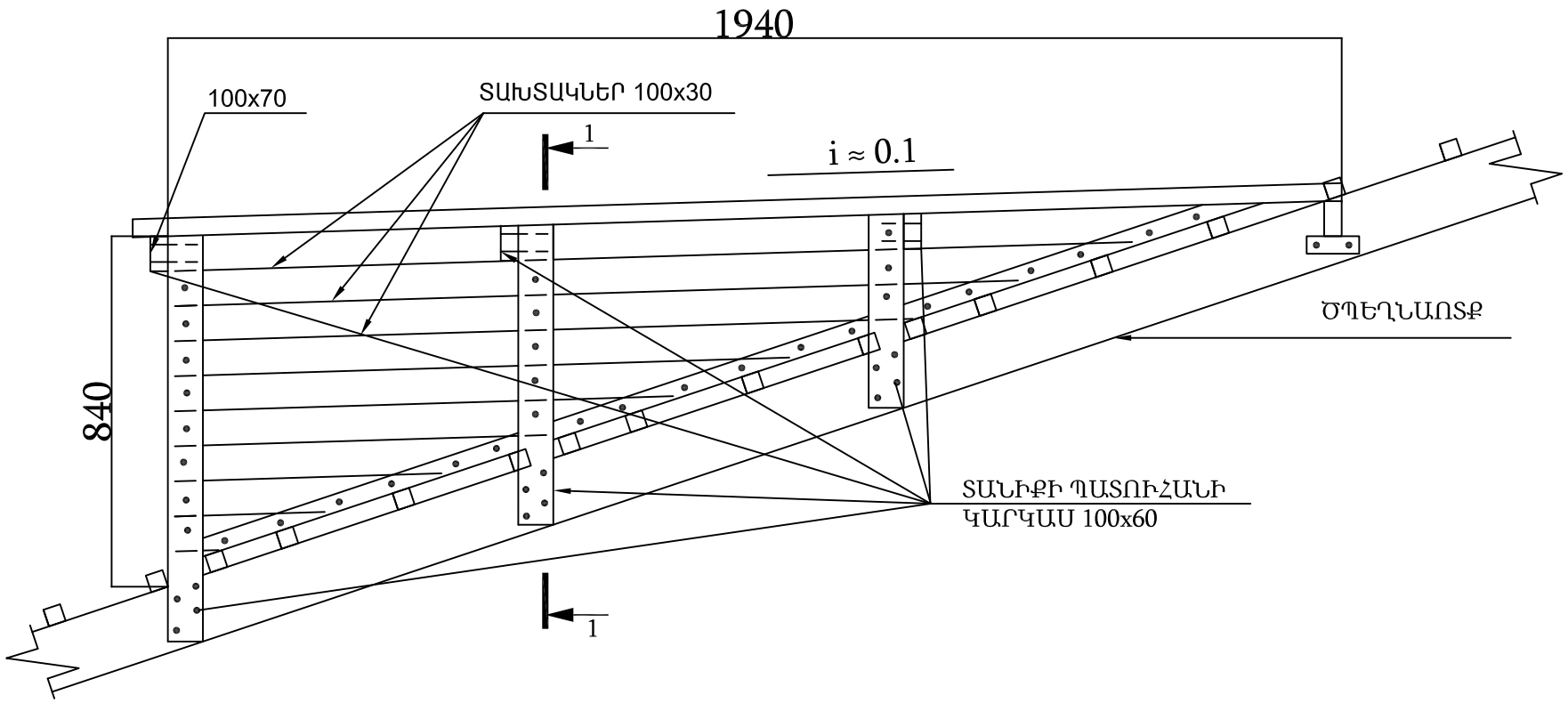

ԾԱՆՈԹՈՒԹՅՈՒՆ

1. ԲՈԼՈՐ ՉԱՓԵՐԸ ՏՐՎԱԾ ԵՆ ՄՄ-ՈՎ :
2. ՓԱՅՏԱՆՅՈՒԹԸ ՊԱՏԵԼ ՀԱԿԱՆԵԽԻՉ ԵՎ ՀԱԿԱՀՐԴԵՀԱՅԻՆ ԼՈՒԾՈՒՅԹՈՎ :

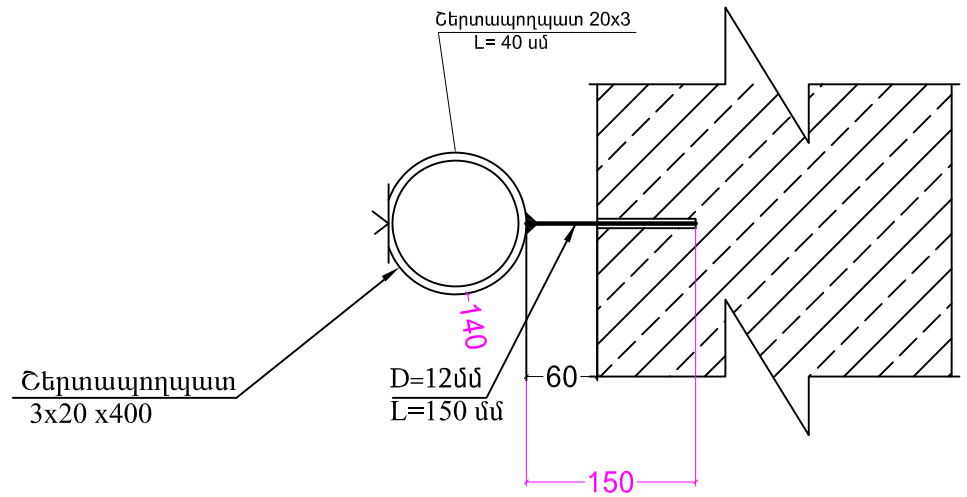

ՊՈՂՊԱՏԵ ԿԵՌԱԲԵՎԵՌ(կռվածք)

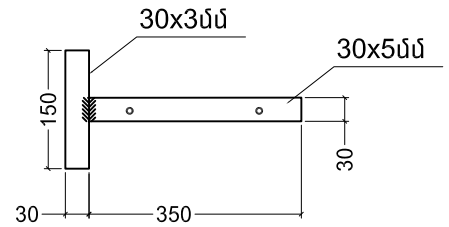

ՏԱՆԻՔԻ ՊԱՏՈՒՀԱՆԻ ՏԵՍՔԸ ԴԻՄԱՑԻՑ

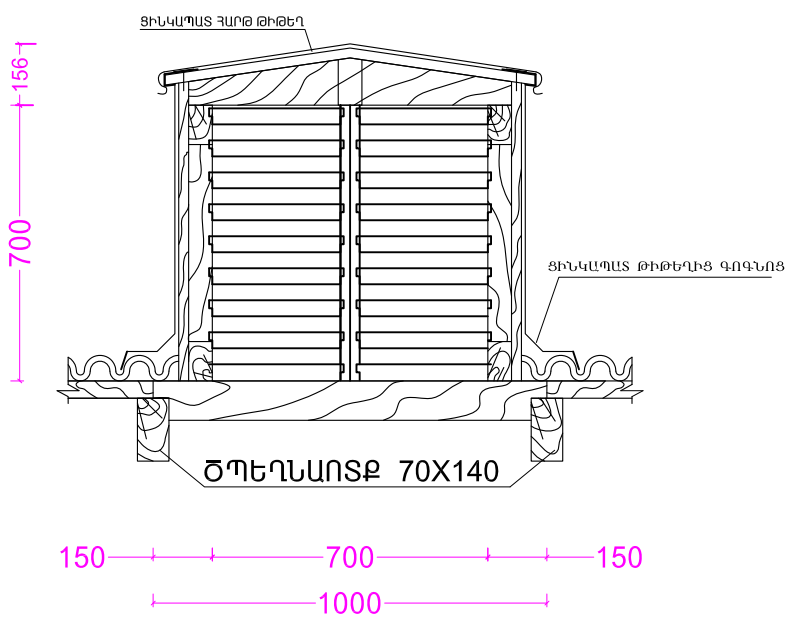

ՁԵՂՆԱԼՈՒՍԱՄՈՒՏԻ ԿՏՐՎԱԾՔ

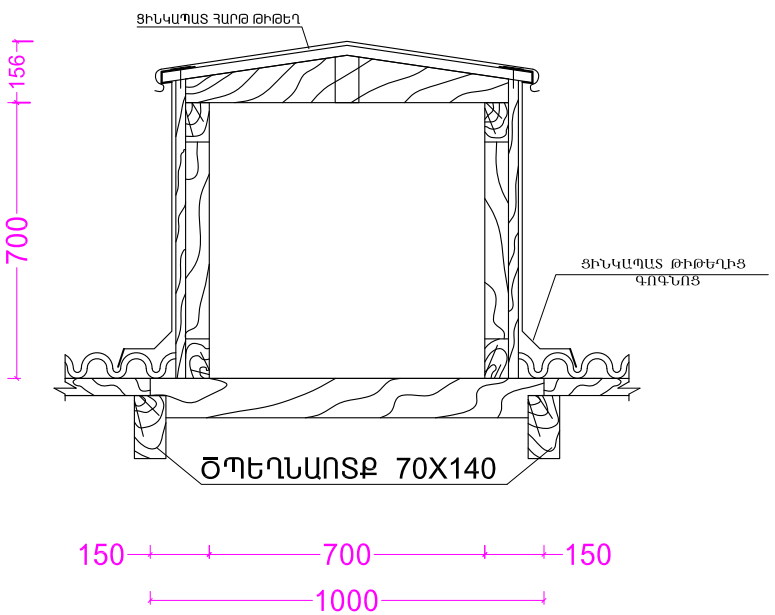

ՇԵՐՏԱՓԵՂԿԻ ՀԱՏՈՒՅԹ

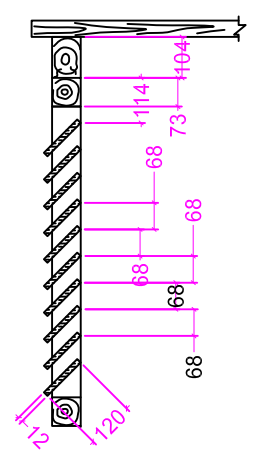

ԿԵՌԻԿ

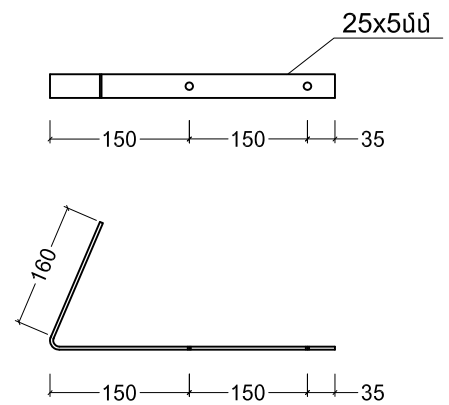

ՏՆՕՐԵՆ	Հ.ԳԱԱՍՊԱՐՅԱՆ		ՀՀ Արարատի մարզի Մասիս համայնքի գ. Դարակերտի վարչական շենքի տանիքի հիմնանորոգում			
ՆԱԽԱԳԾԵՑ	Մ. ԱՂԴԱԼՅԱՆ		Ճարտարապետաշինարարական մաս	ՓՈՒԼ	ԹԵՐԹ	ԹԵՐԹԵՐ
				ԱՆ	6	6
			Ձեղնապատուհանի հատույթ	«ՌԵԳՈՒԼ» ՍՊԸ		